令和2年度　長野上水内中学校新人体育大会　バレーボール競技　組み合わせ〔男子〕１日目

Aブロック

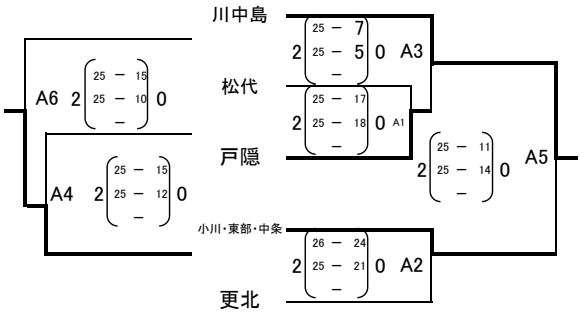

Cブロック

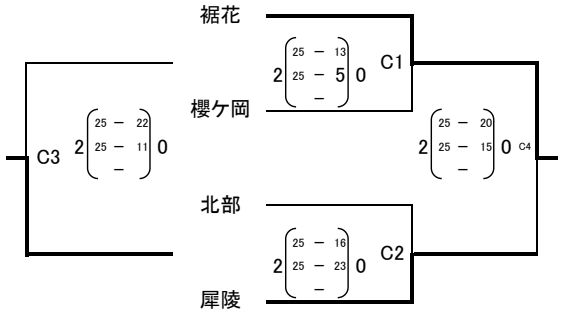

Dブロック

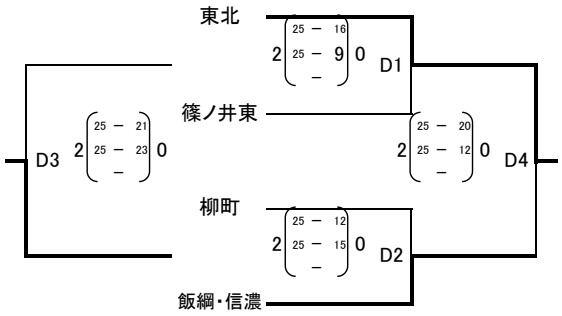

Bブロック

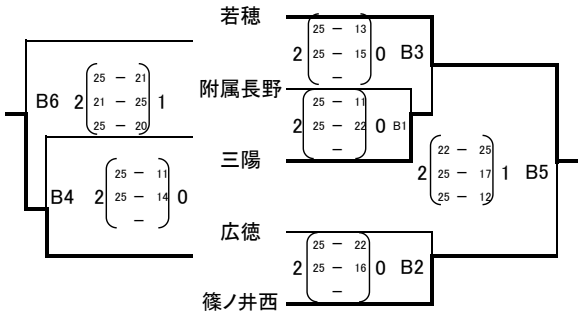

※Aブロックは松代会場にあるAコート
　Bブロックは篠ノ井西会場にあるBコート
　Cブロックは裾花会場にあるCコート
　Dブロックは篠ノ井東会場にあるDコート
※試合進行状況によって、別コートにおいて試合を行う場合がある。
※第6試合が第1試合と同じ対戦になった場合は、試合は行わず第1試合 の結果を持ち越す。
※設定時間より試合の進行が遅れた場合は追い込みで行っていきます。但し、選手のアップ時間として試合間を10分程度確保する。
※試合が連続する場合は、該当校の監督と相談し15分程度を目安として試合間を確保する。

令和2年度　長野上水内中学校新人体育大会　バレーボール競技　組み合わせ〔男子〕２日目

各ブロック1位トーナメント
（裾花中学校会場：Aコート）

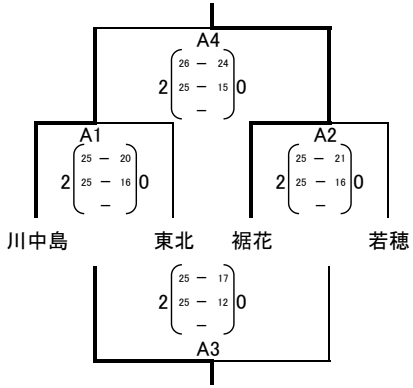

各ブロック2位トーナメント
（篠ノ井西中学校会場：Bコート）

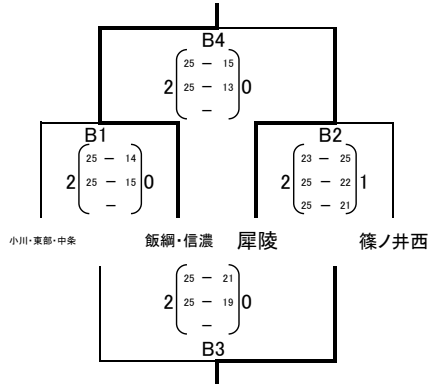

各ブロック3位トーナメント
（篠ノ井東中学校会場：Cコート）

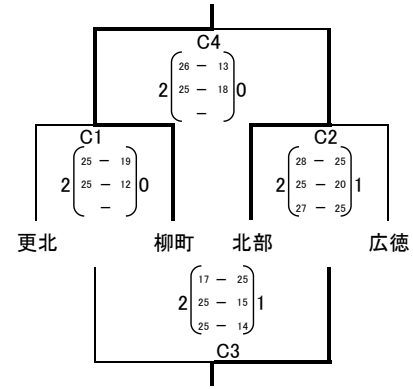

各ブロック4・5位トーナメント
（松代中学校会場：Dコート）

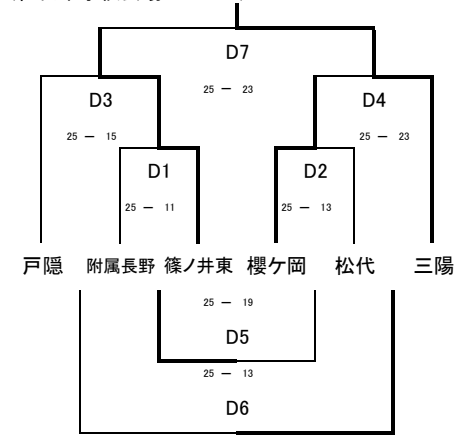

※A・B・Cコートは３セットマッチ
※Dコートは１セットマッチ