男子団体決勝トーナメント

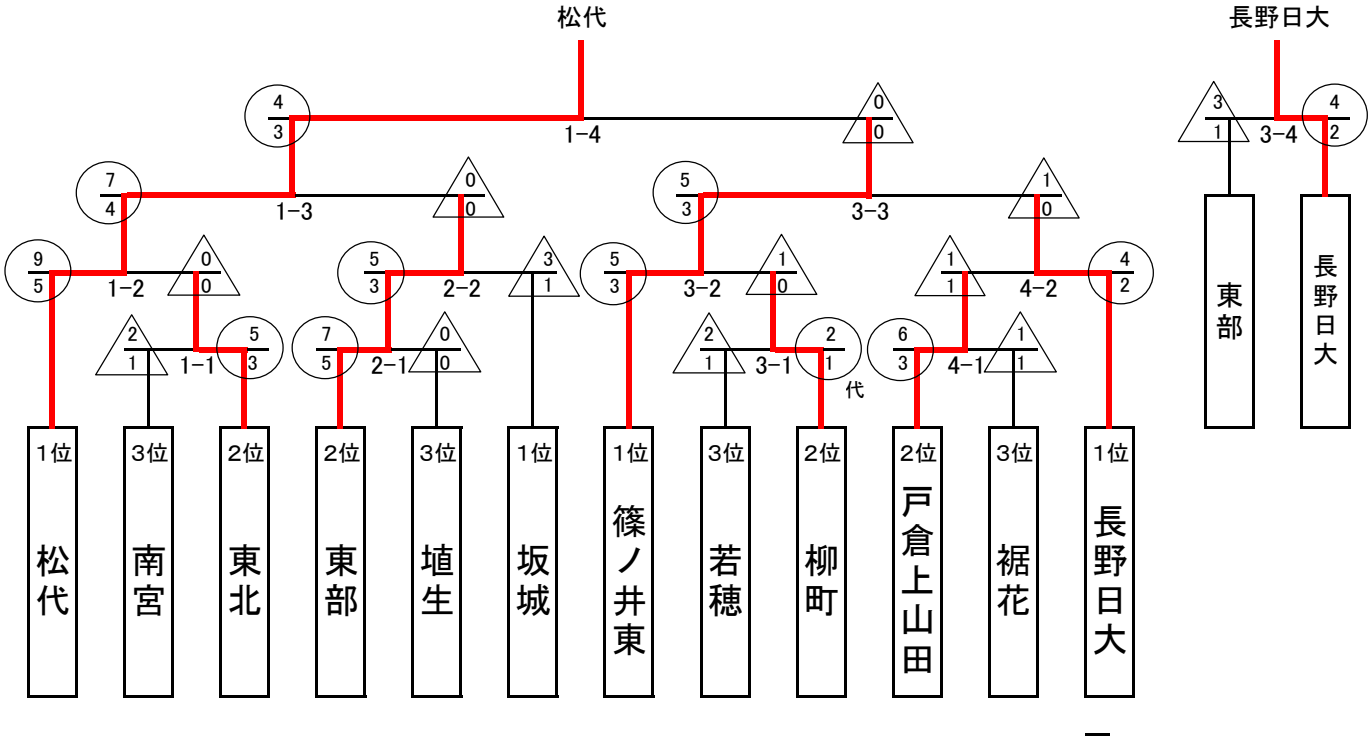

①予選1位の4校で抽選を行い位置を決定する。
②予選3位の学校は、同リーグ1位の学校と準決勝で当たる位置になる。
②予選2位の学校で、同リーグ1位の学校とは決勝まで当たらないよう、2校ずつ抽選を行う。

女子団体決勝トーナメント

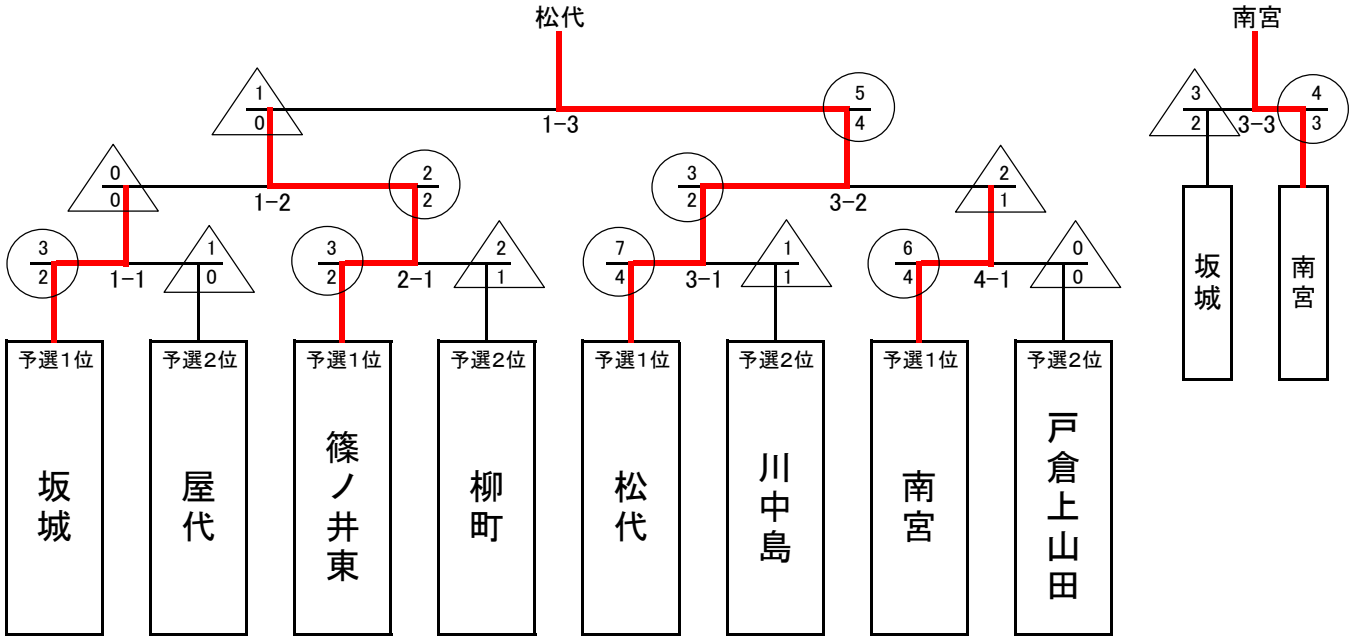

①予選1位の4校で抽選を行い位置を決定する。
②予選2位の学校で、同リーグ1位の学校とは決勝まで当たらないよう、2校ずつ抽選を行う。