令和8年度　北信大会
令和8年６月13日
坂城町文化センター

男子個人戦（1）

1 アダムソンウィリアム岳 （長野日大）
2 宮城瑛太 （正剣会）
3 渡邉朔 （夢想塾）
4 井出健三 （豊田中）
5 中沢太志 （北星剣友会）
6 徳永理人 （北星剣友会）
7 松下正雄斗 （稲里剣志会）
8 長瀬創斗 （飯山剣連）
9 髙松煌平 （更埴剣連）
10 清瀧双葉 （柳魂会）
11 小林樹生 （南長野）
12 清水奎吾 （東北直心館）
13 宮下義都 （千曲坂城）
14 持田咲來 （飯山剣連）
15 村田蓮斗 （北星剣友会）
16 佐藤雅信 （千曲坂城）
17 清水博翔 （高社中）
18 林秀幸 （篠ノ井）
19 小山航大 （五常舘）
20 二階堂恭祐 （正剣会）
21 松内那由多 （埴生）
22 伊石悠人 （東北直心館）
23 竹節凱斗 （長野日大）
24 矢島将輝 （北星剣友会）
25 福田英太郎 （柳魂会）
26 南條慧冴 （南宮中）
27 石原陽生 （千曲坂城）
28 廣田大心 （篠ノ井）
29 岩下航大 （夢想塾）
30 大草征之 （北信五岳）
31 中原大 （飯山剣連）
32 関陽斗 （高社中）
33 三井弘翔 （千曲坂城）
34 高木誠太 （長野日大）
35 淺野昇太 （長野東部）
36 中村維吹 （埴生）
37 小林聖大 （南長野）
38 原颯 （正剣会）
39 佐久間樹 （北星剣友会）

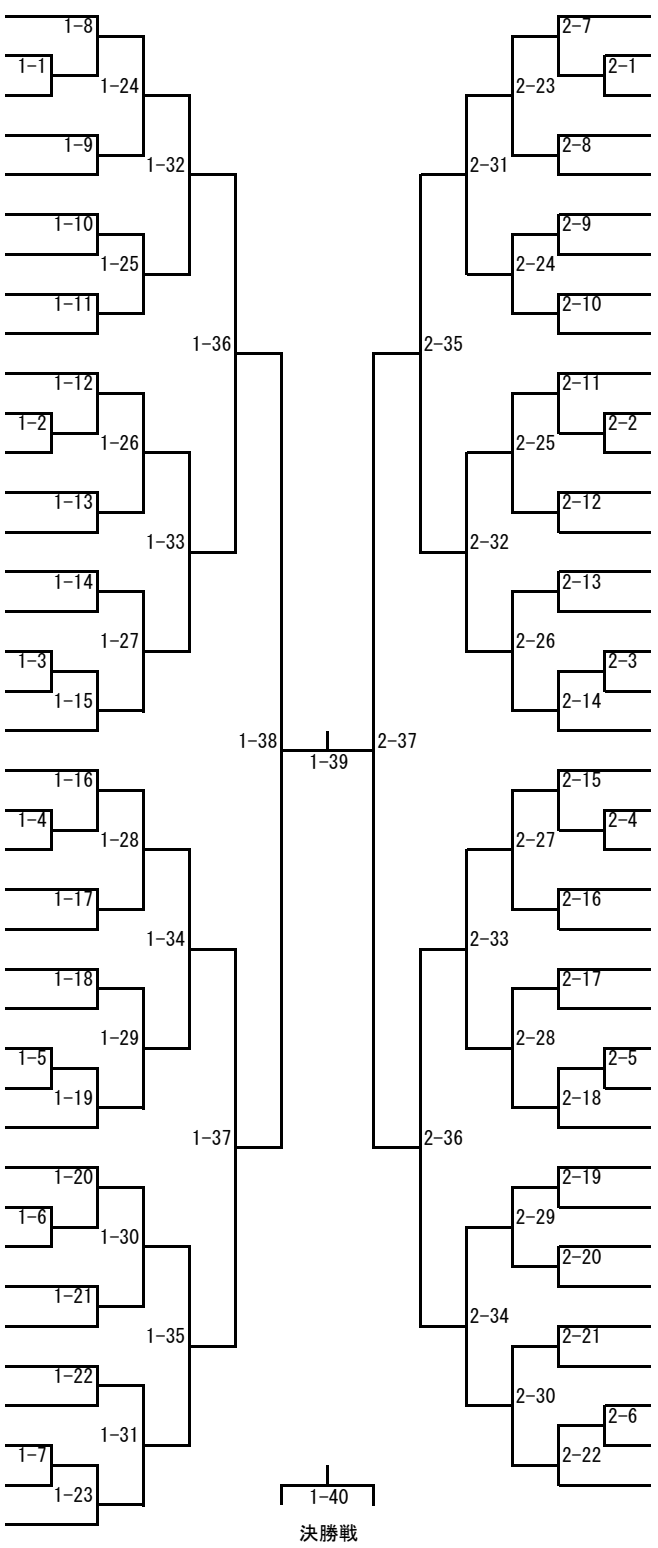

40 稲本哲二 （長野日大）
41 石坂旭 （千曲坂城）
42 永沢諒祐 （高社中）
43 清水大智 （南長野）
44 伊藤考司 （五常舘）
45 尾川琢道 （北星剣友会）
46 岡村駿佑 （柳魂会）
47 宮尾隆之介 （篠ノ井）
48 竹内大翔 （夢想塾）
49 宮下琉 （正剣会）
50 山岸裕 （稲里剣志会）
51 久保航誠 （柳魂会）
52 岩淺智哉 （千曲坂城）
53 荻原來夢 （飯山剣連）
54 齊藤和 （北信五岳）
55 清野健心 （北星剣友会）
56 長谷川蒼大 （更埴剣連）
57 河井聖夏 （南宮中）
58 利根川智也 （東北直心館）
59 田丸凛空 （南宮中）
60 菊島風翔 （正剣会）
61 玉井煌大 （篠ノ井）
62 中山壮真 （千曲坂城）
63 小池龍 （北星剣友会）
64 山根駕久 （埴生）
65 鈴木晴斗 （飯山剣連）
66 小西龍陽 （五常舘）
67 樋口碧志 （東北直心館）
68 青山蓮翔 （長野日大）
69 松林龍世 （更埴剣連）
70 高橋諒成 （飯山剣連）
71 小島優誠 （夢想塾）
72 池田凱翔 （長野日大）
73 横山颯汰 （柳魂会）
74 児島颯都 （正剣会）
75 小林勇介 （中野志岳会）
76 熊井嵐大 （南長野）
77 中島昂星 （北星剣友会）

令和8年度　北信大会
令和8年６月13日
坂城町文化センター

男子個人戦 (2)

78 畠山響汰 （北星剣友会）
79 清水創太 （南長野）
80 西村陽真 （篠ノ井）
81 松林里知 （埴生）
82 青木颯和 （夢想塾）
83 峯村菫豊 （長野日大）
84 番場唯 （南宮中）
85 小坂大和 （北信五岳）
86 前橋直緒 （正剣会）
87 坂口悠真 （飯山剣連）
88 朝倉松之介 （更埴剣連）
89 酒井和葉 （長野日大）
90 安藤玲汰 （東北直心館）
91 黒田陸斗 （北星剣友会）
92 宮下葵羽 （正剣会）
93 宮下逸平 （五常舘）
94 湯本倫工 （高社中）
95 吉竹真一 （千曲坂城）
96 小幡俊輔 （柳魂会）
97 田仲黎洋 （更埴剣連）
98 峯村塁 （北星剣友会）
99 川崎優斗 （飯山剣連）
100 小林歳之介 （篠ノ井）
101 橋本康介 （南長野）
102 海野旺利 （北星剣友会）
103 柴田啓吾 （千曲坂城）
104 柄澤珀 （柳魂会）
105 山本健太 （南宮中）
106 和田羽琉 （五常舘）
107 梨本幸成 （長野日大）
108 中島秀仁 （千曲坂城）
109 澁澤辰咲 （正剣会）
110 吉池優都 （稲里剣志会）
111 中村暁 （北星剣友会）
112 市川輝 （高社中）
113 関谷宏大 （飯山剣連）
114 小川稜雅 （東北直心館）
115 上原勇斗 （埴生）
116 髙藤暖真 （夢想塾）

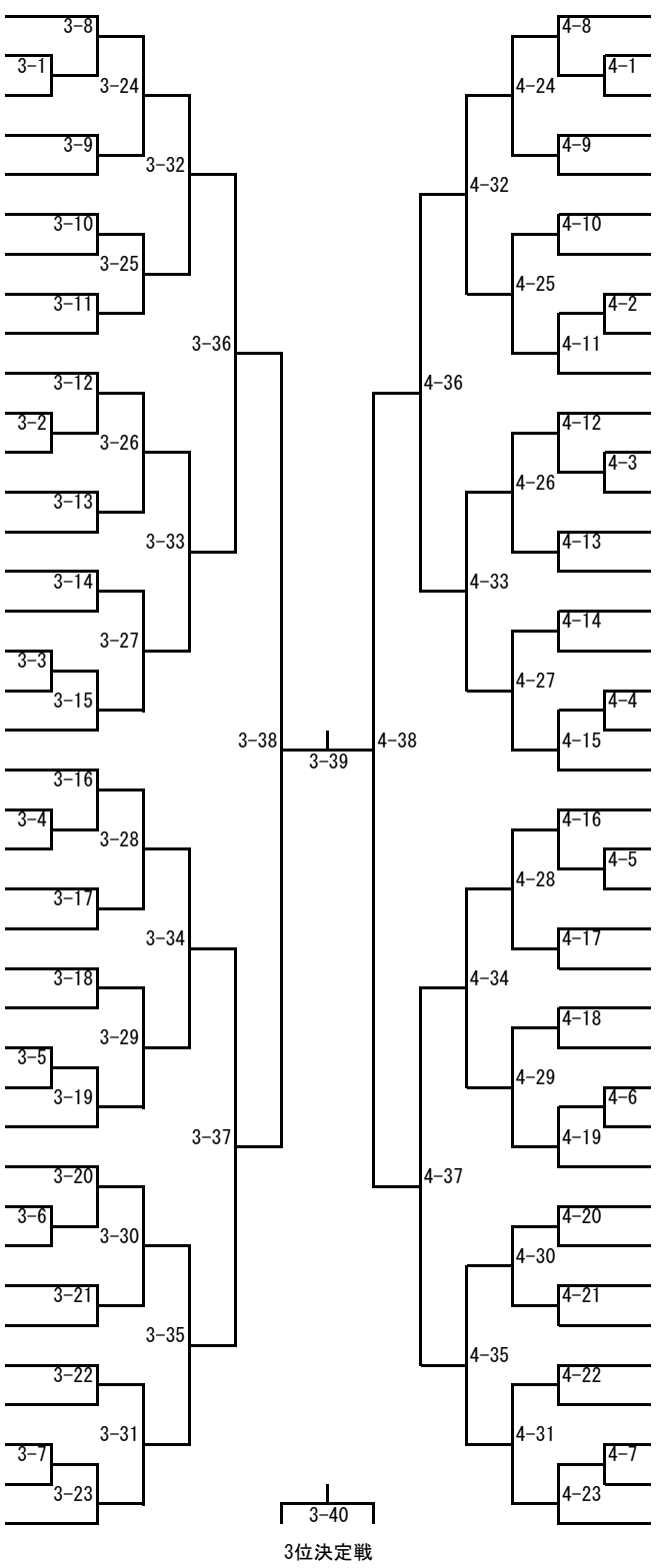

髙橋龍之介 （南宮中） 117
佐藤秀梧 （飯山剣連） 118
森政貴 （常盤中） 119
畑弦希 （長野日大） 120
尾川斗真 （北星剣友会） 121
豊田善一朗 （正剣会） 122
鎌田未晴 （夢想塾） 123
枝田康太郎 （千曲坂城） 124
岩井翔 （柳魂会） 125
星野孝陽 （篠ノ井） 126
酒井恵雅 （更埴剣連） 127
関根幸佑 （柳魂会） 128
竹澤優 （北星剣友会） 129
小宮山創太 （正剣会） 130
恩田　朝陽 （南長野） 131
佐藤瑛介 （北星剣友会） 132
土肥亮太 （埴生） 133
渡邊幸太郎 （北信五岳） 134
小嶋望心 （高社中） 135
増田陽亮 （五常舘） 136
松沢穣 （北星剣友会） 137
内山永貴 （長野日大） 138
柳澤丈 （千曲坂城） 139
小林龍宇樹 （東北直心館） 140
中村皇心 （夢想塾） 141
山本健太郎 （豊田中） 142
髙橋陽太 （飯山剣連） 143
柳ケ瀬麟太郎 （更埴剣連） 144
山田澪 （五常舘） 145
小林功佑 （稲里剣志会） 146
有坂旭陽 （正剣会） 147
綿貫清太 （高社中） 148
月岡篤希 （飯山剣連） 149
今井雅宗 （柳魂会） 150
渡邉太翔 （千曲坂城） 151
小林輝 （北星剣友会） 152
林快 （北信五岳） 153
横地正眞 （篠ノ井） 154
宮尾光太 （長野日大） 155

令和8年度　北信大会
令和8年６月14日
坂城町文化センター体育館

女子個人戦

1	溝邊朔	（夢想塾）	
2	三澤咲那	（南宮中）	
3	樽井未結	（柳魂会）	
4	竹内希紗	（戸上）	
5	石川桧菜	（長野日大）	
6	大塚菜々美	（北星剣友会	
7	藤沢佳恋	（中野志岳会	
8	小山詩織	（稲里剣志会	
9	鶴田ひなた	（常盤中）	
10	市川矢恵	（五常舘）	
11	白石美詞	（更埴剣連）	
12	飯島七海	（更埴剣連）	
13	山本真帆	（中野志岳会	
14	田中里紗	（北星剣友会	
15	ロス珠野	（飯山剣連）	
16	三尾スミレ	（五常舘）	
17	下条わかな	（夢想塾）	
18	河野いのり	（北信五岳）	
19	小井土音羽	（五常舘）	
20	前橋禾帆	（正剣会）	
21	畑葵羽	（長野日大）	
22	宮島乃愛	（五常舘）	
23	小林菜花	（中野志岳会	
24	大脇咲優	（正剣会）	
25	戸田愛梨	（北信五岳）	
26	吉田愛菜	（戸上）	
27	清水幸	（夢想塾）	
28	松野ほの花	（豊田中）	
29	川島瑠美	（常盤中）	
30	奥村友里加	（北星剣友会	
31	荒井愛唯	（長野日大）	
32	本山結愛	（柳魂会）	
33	伊藤栞那	（五常舘）	
34	片岡桜子	（夢想塾）	
35	島田苺穂	（東北直心館	
36	宮後灯李	（更埴剣連）	
37	丸山ゆめ	（南宮中）	
38	安藤香楓	（戸上）	
39	黒岩希音	（正剣会）	
40	吉澤舞	（北星剣友会	
41	中村芽生	（夢想塾）	

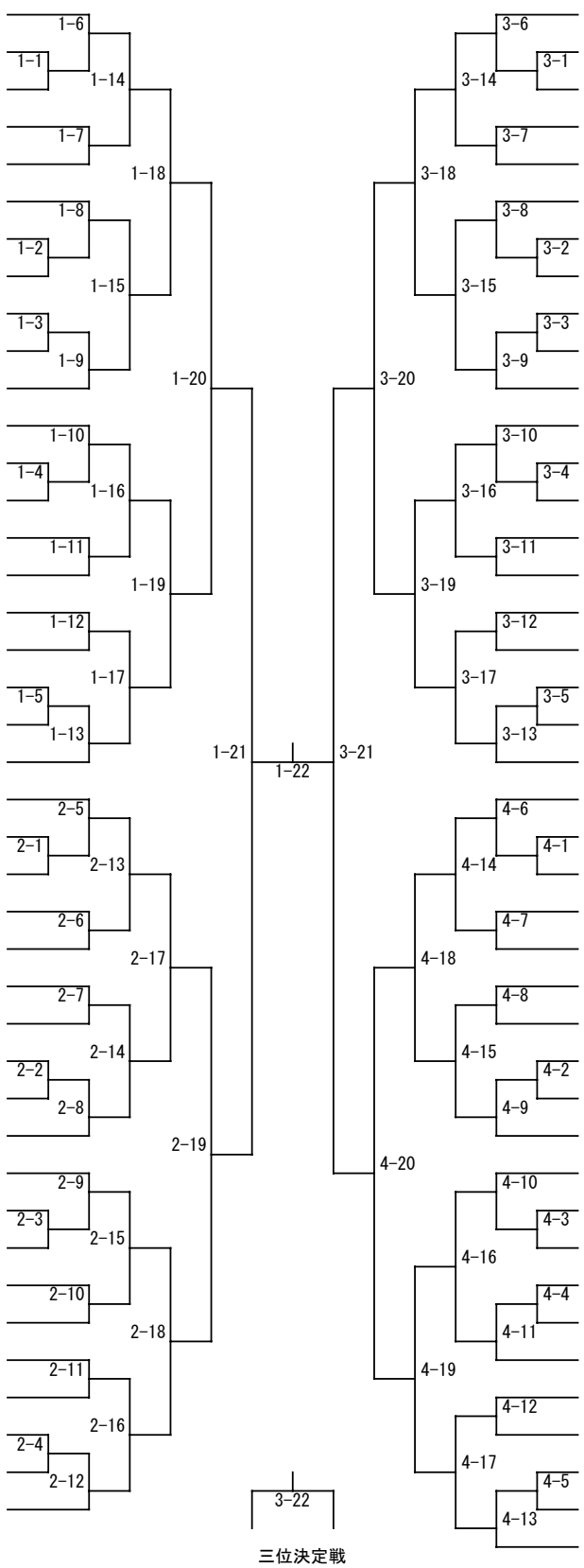

永井　詩音	（夢想塾）	42
倉石彩花	（五常舘）	43
櫻田琉愛	（戸上）	44
片岡芽衣	（正剣会）	45
清水心結	（稲里剣志会	46
宮下絢音	（更埴剣連）	47
佐藤ヒカル	（南宮中）	48
和田七海	（常盤中）	49
松本朱以加	（五常舘）	50
原田紗良	（南長野）	51
西原さつき	（長野日大）	52
稲田悠里	（五常舘）	53
増江菜々美	（長野東部）	54
中村碧	（更埴剣連）	55
小林紫乃李	（北信五岳）	56
青山紗瑛里	（北星剣友会	57
宮澤亜実	（夢想塾）	58
宮尾莉沙	（柳魂会）	59
関口愛純	（長野日大）	60
湯本衣緒菜	（中野志岳会	61
長岡芽依	（正剣会）	62
町田絢	（長野日大）	63
瀧澤小梅	（戸上）	64
米澤来海	（北信五岳）	65
石川歩和	（夢想塾）	66
仲俣凜音	（北星剣友会	67
森廣千咲	（正剣会）	68
藤原沙帆	（柳魂会）	69
大久保桃愛	（南宮中）	70
徳武美月	（五常舘）	71
内山あかり	（更埴剣連）	72
小山眸花	（南宮中）	73
島田梨乃穂	（東北直心館	74
宮澤未来	（夢想塾）	75
千脇陽栞	（常盤中）	76
小林眞穂	（柳魂会）	77
茂木和希	（更埴剣連）	78
小井土羽奏	（五常舘）	79
竹内杏鈴	（戸上）	80
金井閑久	（常盤中）	81
小山つづみ	（中野志岳会	82
上原紗月	（夢想塾）	83